MaCo DENTAL CARE

25 1993-2018

IM MACON

Locking Taper Connection
Short implant

by Dott. Ennio Calabria

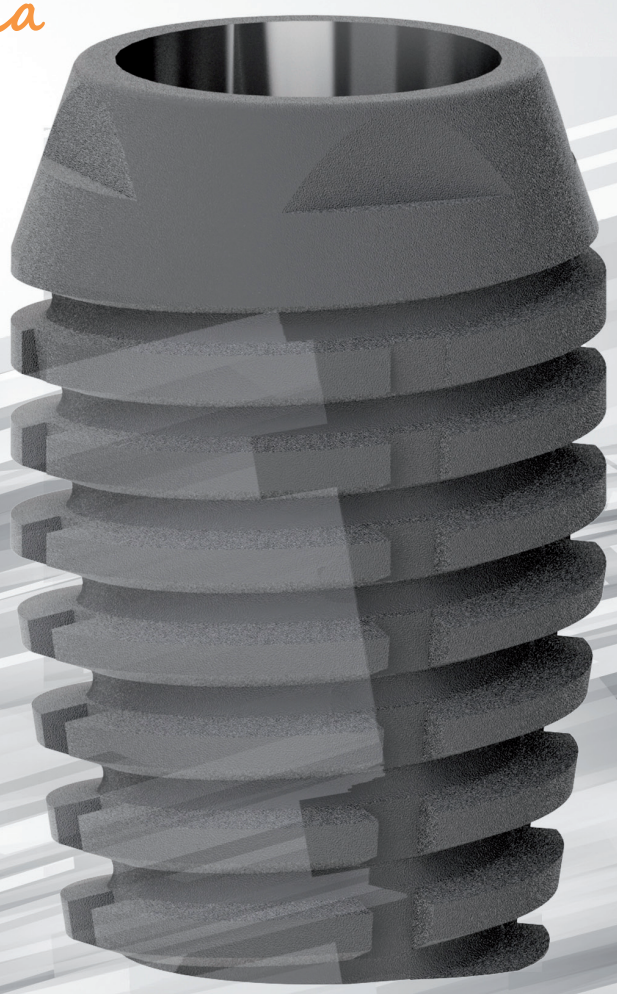

CATALOGO 2022

MADE IN ITALY

ESPERIENZA & QUALITÀ
PUNTI DI FORZA

Qualità impeccabile

L'intero processo di gestione del prodotto, dalla progettazione e produzione, fino ad arrivare alla distribuzione, è regolato da un sistema di controllo della qualità certificato dalla marcatura CE 0425 e pienamente conforme agli standard della UNI ISO 13485:2016.

CE
ICIM

Approvazione del Sistema Completo di Garanzia di Qualità
Full quality assurance system approval

Certificato N. / *Certificate No.* 0425-MED-004273-00

ICIM S.p.A. - identification number: 0425
Piazza Don Enrico Mapelli, 75 - 20099 Sesto San Giovanni (MI) - ITALY

MaCo International di Conte e C. sas
Sede Legale e Operativa
Zona Industriale lotto n. 15 – 84021 BUCCINO (SA)
Italia

Impianti dentali / *Dental implants*
Componentistica protesica / *Prosthetic Components*
Perni endodontici / *Posts*
Strumentario dentale / *Dental Instruments*

Allegato II EXCLUDED (4) della Direttiva Europea 93/42/CEE
Annex II EXCLUDING (4) of EC Directive 93/42/EEC

Gianfranco Grisa
Rappresentante Direzione / *Management Representative*
ICIM S.p.A.

PRIMA EMISSIONE / *FIRST ISSUE*	EMISSIONE CORRENTE / *CURRENT ISSUE*	DATA DI SCADENZA / *EXPIRY DATE*
21/01/2021	25/05/2021	26/05/2024

IQNet
THE INTERNATIONAL CERTIFICATION NETWORK

CERTIFICATE

CISQ/ICIM SPA has issued an IQNet recognized certificate that the organization:

MaCo International di Conte e C S.a.s.
Zona Industriale lotto n.15 - I-84021 Buccino (SA)

has implemented and maintains a

Quality Management System

for the following scope:

Design and production of medical devices for odontoiatric field.
Sales of odontoiatric devices

which fulfils the requirements of the following standard:

ISO 13485:2016

Issued on: 2020-09-08
First issued on: 2010-06-03
Expires on: 2022-06-16

This attestation is directly linked to the IQNet Partner's original certificate and shall not be used as a stand-alone document.

Registration Number: IT-130007

Alex Stoichitoiu
President of IQNET

Ing. Mario Romersi
President of CISQ

IQNet Partners*:
AENOR *Spain* AFNOR Certification *France* IQNet *Portugal* CCC *Cyprus* CISQ *Italy*
CQC *China* CQM *China* CQS *Czech Republic* Cro Cert *Croatia* DQS Holding GmbH *Germany* EAGLE Certification Group *USA*
FCAV *Brazil* FONDONORMA *Venezuela* ICONTEC *Colombia* Inspecta Sertifikasyon Oy *Finland* INTECO *Costa Rica*
IRAM *Argentina* IQA *Japan* KFQ *Korea* MEFTE *Greece* MSZT *Hungary* Nemko AS *Norway* NSAI *Ireland*
SIQ/IRCE *Italy* PCBC *Poland* Quality Austria *Austria* RR *Russia* SII *Israel* SIQ *Slovenia*
SII-DOQ *Spain* SIMTI/SIRIM *Malaysia* SQS *Switzerland* TEALC *Romania* TÜV *Austria* TÜV Rheinland *Russia* TÜV Sued *Turkey*

* The list of IQNet partners is valid at the time of issue of this certificate. Updated information is available under www.iqnet-certification.com

Trattamento superificiale

La superficie degli impianti a contatto con l'osso viene sottoposta a sabbiatura e mordenzatura, al fine di migliorare le caratteristiche biomeccaniche dell'impianto.

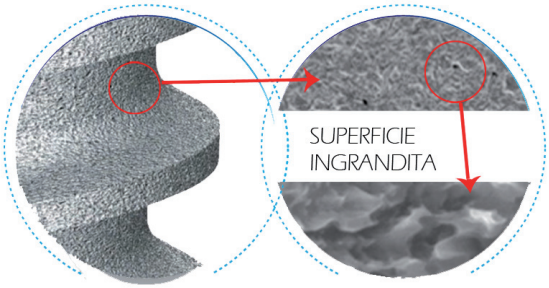

Questo duplice trattamento ha lo scopo di generare uno strato macrorugoso dovuto alla sabbiatura, mentre l'azione dell'acido provoca la formazione di microalveoli, cavità di dimensioni paragonabili a quelle degli osteociti, che facilitano il processo di osteointegrazione una volta impiantato il dispositivo.

98,2%

Tasso di successo

Il tasso di successo degli impianti MaCo Dental Care è uno dei più alti del settore e testimonia l'affidabilità delle nostre linee implantari.

CARATTERISTICHE IMPIANTO

"IM Macon è un impianto studiato e progettato per garantire la minima invasivita. Implantologia minimamente invasiva significa creare il minor trauma biologico e sfruttare anche le più piccole risorse che i tessuti orali ci mettono a disposizione senza per questo ricorrere ad interventi più o meno complessi ed estenuanti per i pazienti."

Dott. Ennio Calabria
ideatore dell'IM Macon

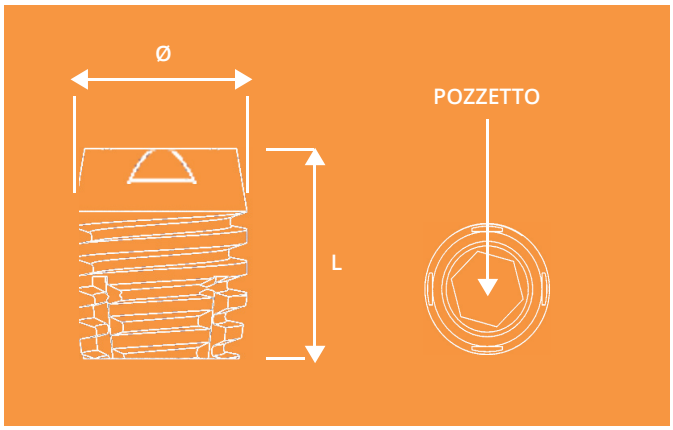

- Impianto short con connessione cono morse e sigillo batterico ottimale
- Progettato per ridurre od azzerare il rischio di perimplantiti grazie anche all'ampia emergenza della base dei monconi che ci da un'ampiezza biologica più vicina possibile al dente naturale
- Disegno a piattaforme inclinate che aumenta la superficie di contatto dell'impianto con l'osso.
- Sistema antirotazionale doppio sia inferiore che superiore. Novità assoluta.
- Grande facilità d'uso e versatilità. Impianto universale adatto ad ogni conformazione ossea.
- Elevata stabilità dei componenti protesici senza l'utilizzo di una vite di serraggio.

IMPIANTI CON POZZETTO 2mm

	L		COD
Ø 3,10	7 mm		IIM001

IMPIANTI CON POZZETTO 3mm

	L		COD
Ø 4,10	4 mm	New	IIM008
	5 mm		IIM003
	7 mm		IIM004

	L		COD
Ø 4,60	4 mm	New	IIM009
	5 mm		IIM010
	7 mm		IIM006

	L		COD
Ø 5,10	4 mm	New	IIM011
	5 mm		IIM007

PROTOCOLLO
CONSIGLIATO

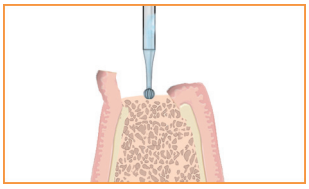

Predisporre il sito implantare, iniziando con una fresa a palla.

Iniziare le operazioni di fresaggio con la fresa lancia da 2mm della lunghezza appropriata all'impianto, irrigando abbondantemente.

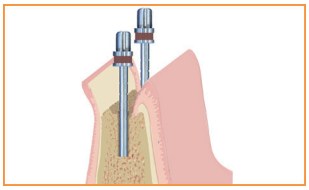

Utilizzare i pin di parallelismo nel caso si debbano posizionare impianti multipli.

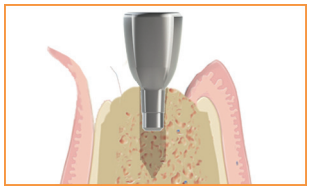

Controllare l'ampiezza del foro pilota con un moncone con gambo da 2mm.

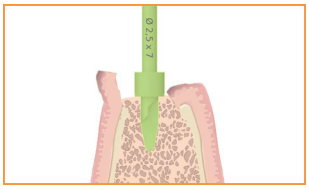

Allargare progressivamente il foro, utilizzando le frese finali e rispettando la sequenza riportata in basso. Si raccomanda di fresare senza irrigazione ad un massimo di 50rpm.

Raccogliere l'osso autologo prelevato dagli incavi delle frese e disporlo in un dapper in silicone per un eventuale uso successivo.

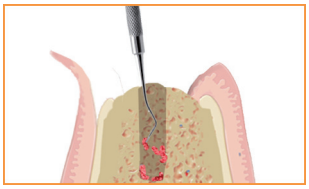

Rimuovere i residui di osso dall'alveolo.

L'impianto è contenuto all'interno di una boccola in POM-C (**A**) sigillata da una doppia barriera sterile (evidenziata in **rosso** e **giallo** in figura). Il flacone contiene anche il tappo di chiusura (**B**).

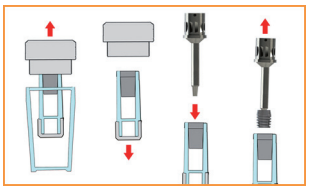

Dopo aver aperto il flacone esterno ed estratto quello interno dal tappo, prelevare l'impianto dalla boccola utilizzando il driver appropriato.

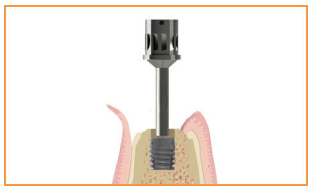

Posizionare l'implanto nel sito implantare e procedere con l'avvitamento.

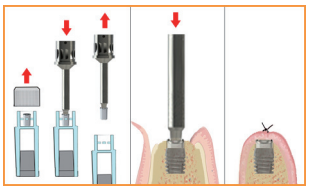

Dopo aver estratto il tappo di chiusura dal flacone, posizionarlo sull'impianto e procedere con la sutura.

IMPIANTI LUNGHEZZA 5mm

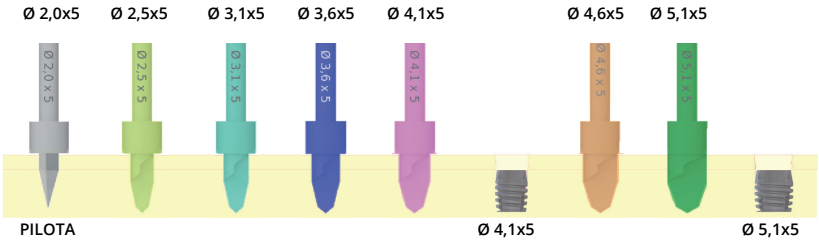

IMPIANTI LUNGHEZZA 7mm

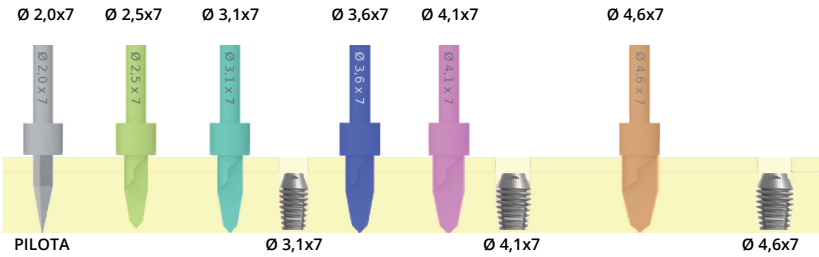

I protocolli seguenti sono quelli consigliati da MaCo Dental Care. Si tratta di indicazioni di massima che non possono in nessun caso sostituirsi alla valutazione delle specificità del singolo caso clinico operata dal clinico.

Gli impianti presentano un 'interfaccia conica interna che permette di prelevarli dal flacone con un driver conico per poi essere successivamente posizionati tramite l'impiego di un driver a punta esagonale e di stabilizzarli, una volta concluso il dimensionamento del sito implantare con le sequenze riportate a lato.

KIT
CHIRURGICO

- **PDP001** 3 PIN DI PARALLELISMO
- **FPR001** PROLUNGA PER MANIPOLO
- **DA022** AVVITATORE PER MULTI-UNITÀ

DRIVER A PUNTA CONICA PER IMPIANTO

- **DD032** DRIVER PER IMPIANTI POZZETTO 2 mm - Ø 3,1
- **DD033** DRIVER PER IMPIANTI POZZETTO 3 mm Ø 4,1 - Ø 4,6 - Ø 5,1

DRIVER A PUNTA ESAGONALE PER IMPIANTO

- **DDL012IM** DRIVER LUNGO PER IMPIANTI Ø 3,1
- **DDS012IM** DRIVER CORTO PER IMPIANTI Ø 3,1
- **DDL034** DRIVER LUNGO PER IMPIANTI Ø 4,1 - Ø 4,6- Ø 5,1
- **DDS034** DRIVER CORTO PER IMPIANTI Ø 4,1 - Ø 4,6- Ø 5,1

FRESE LANCIA

- **FI031** FRESA LANCIA Ø 2,0 x 7mm
- **FI032** FRESA LANCIA Ø 2,0 x 9mm

FRESE

- **FFIM001** FRESA Ø 2,5 x 7mm
- **FFIM002** FRESA Ø 3,1 x 7mm
- **FFIM003** FRESA Ø 3,6 x 7mm
- **FFIM004** FRESA Ø 4,1 x 7mm
- **FFIM005** FRESA Ø 4,6 x 7mm
- **FFIM006** FRESA Ø 5,1 x 7mm

- **FFIM007** FRESA Ø 2,5 x 9mm
- **FFIM008** FRESA Ø 3,1 x 9mm
- **FFIM009** FRESA Ø 3,6 x 9mm
- **FFIM010** FRESA Ø 4,1 x 9mm
- **FFIM011** FRESA Ø 4,6 x 9mm

COMPONENTISTICA

MONCONI DI GUARIGIONE/PROVVISORI

I monconi di guarigione preparano il sito implantare e condizionano il tessuto molle che circonda l'impianto.

Materiale: TITANIO Gr. 5 (Ti AL6V4 ELI)

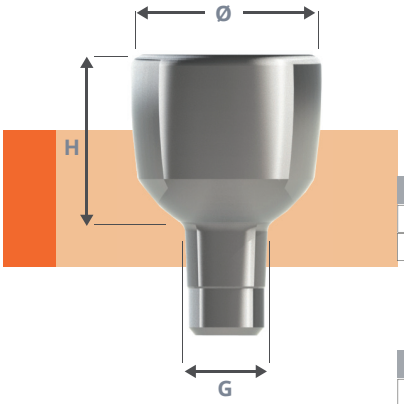

IMPIANTI POZZETTO 2mm (Ø 3,1mm)

Ø	H	COD	
4mm	3mm	MGIM001	Gambo 2mm
5mm	4mm	MGIM002	

IMPIANTI POZZETTO 3mm (Ø 4,1mm - Ø 4,6mm- Ø 5,1mm)

Ø	H	COD	
6,5mm	3mm	MGIM003	Gambo 3mm
6,5mm	4mm	MGIM004	

MONCONI DRITTI SENZA SPALLA

Materiale: TITANIO Gr. 5 (Ti AL6V4 ELI)

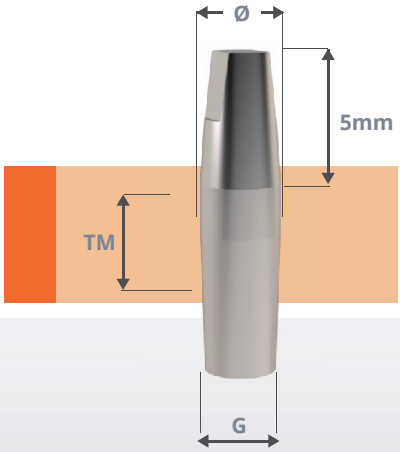

IMPIANTI POZZETTO 2mm (Ø 3,1mm)

Ø	TM	COD	
2,10mm	4mm	MDIM022	Gambo 2mm

IMPIANTI POZZETTO 3mm (Ø 4,1mm - Ø 4,6mm- Ø 5,1mm)

Ø	TM	COD	
3mm	4mm	MDIM023	Gambo 3mm

TM = Altezza transmucosa

MONCONI DRITTI

I monconi dritti si differenziano per le diverse altezze transmucose e permettono una preparazione a finire che è in grado di modulare incondizionatamente la linea di finitura e i tessuti favorendo l'estetica e la salute parodontale.
Vengono usati per la fabbricazione di protesi cementate, corone singole o ponti.

Materiale: TITANIO Gr. 5 (Ti AL6V4 ELI)

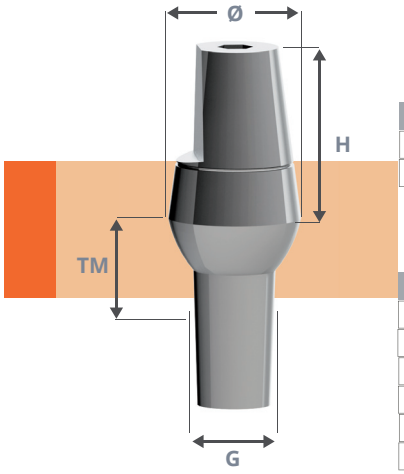

IMPIANTI POZZETTO 2mm (Ø 3,1mm)

Ø	H	TM	COD	
4mm	5mm	3mm	MDIM002	Gambo 2mm
4mm	5mm	4mm	MDIM009	

IMPIANTI POZZETTO 3mm (Ø 4,1mm - Ø 4,6mm- Ø 5,1mm)

Ø	H	TM	COD	
5mm	5mm	3mm	MDIM004	Gambo 3mm
5mm	5mm	4mm	MDIM008	
5mm	5mm	5,5mm	MDIM007	
6,5mm	5mm	3mm	MDIM005	
6,5mm	5mm	4mm	MDIM013	
7,5mm	6,5mm	4mm	MDIM014	

MONCONI ANGOLATI

I monconi angolati si utilizzano per modificare l'asse dell'impianto.

Materiale: TITANIO Gr. 5 (Ti AL6V4 ELI)

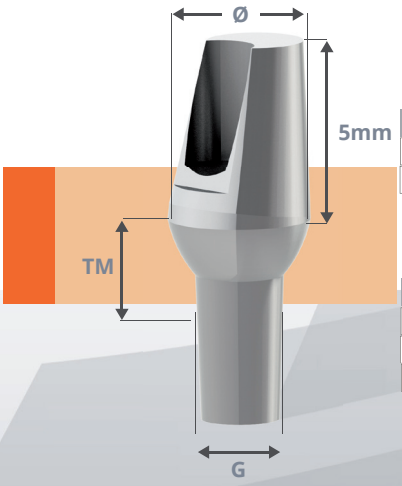

MONCONI ANGOLATI 15°

IMPIANTI POZZETTO 2mm (Ø 3,1mm)

Ø	TM	COD	
5mm	3mm	MQIM002	Gambo 2mm
5mm	4mm	MQIM010	

IMPIANTI POZZETTO 3mm (Ø 4,1mm - Ø 4,6mm- Ø 5,1mm)

Ø	TM	COD	
5mm	3mm	MQIM004	Gambo 3mm
5mm	4mm	MQIM006	
5mm	5,5mm	MQIM007	

I monconi angolati si utilizzano per modificare l'asse dell'impianto.

Materiale: TITANIO Gr. 5 (Ti AL6V4 ELI)

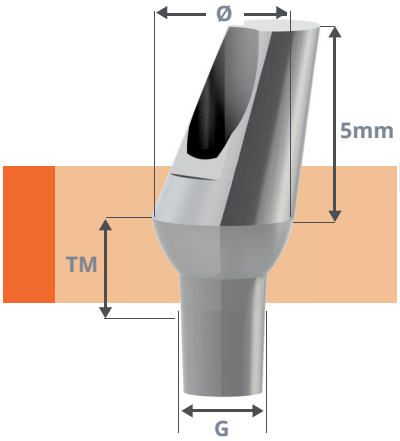

MONCONI ANGOLATI 25°

IMPIANTI POZZETTO 2mm (Ø 3,1mm)

Ø	TM	COD	
4mm	3mm	MVIM001	Gambo 2mm
4mm	4mm	MVIM002	

IMPIANTI POZZETTO 3mm (Ø 4,1mm - Ø 4,6mm- Ø 5,1mm)

Ø	TM	COD	
5mm	3mm	MVIM003	Gambo 3mm
5mm	4mm	MVIM004	

MONCONI SPECIALI

I monconi speciali sono varianti protesiche dotate di un esagono alla base del gambo di inserzione. Questo elemento consente di indicizzare la posizione dello stesso.

Materiale: TITANIO Gr. 5 (Ti AL6V4 ELI)

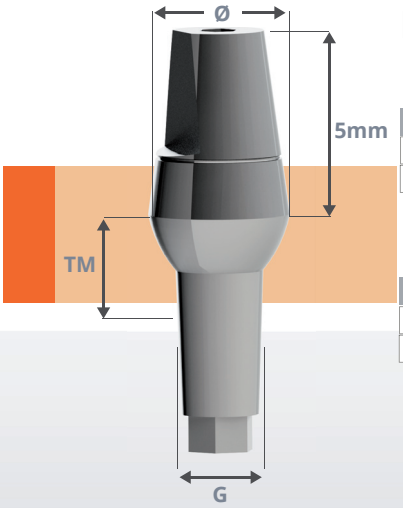

MONCONI SPECIALI DRITTI

IMPIANTI POZZETTO 2mm (Ø 3,1mm)

Ø	TM	COD	
4mm	3mm	MDIMS002	Gambo 2mm
4mm	4mm	MDIMS009	

IMPIANTI POZZETTO 3mm (Ø 4,1mm - Ø 4,6mm- Ø 5,1mm)

Ø	TM	COD	
5mm	3mm	MDIMS004	Gambo 3mm
5mm	4mm	MDIMS008	

TM = Altezza transmucosa

I monconi speciali sono varianti protesiche dotate di un esagono alla base del gambo di inserzione. Questo elemento consente di indicizzare la posizione dello stesso.

Materiale: TITANIO Gr. 5 (Ti AL6V4 ELI)

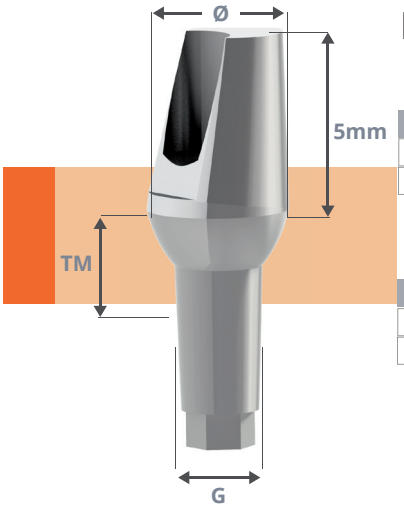

MONCONI SPECIALI ANGOLATI 15°

IMPIANTI POZZETTO 2mm (Ø 3,1mm)

Ø	TM	COD	
5mm	3mm	MQIM002S	Gambo 2mm
5mm	4mm	MQIM010S	

IMPIANTI POZZETTO 3mm (Ø 4,1mm - Ø 4,6mm- Ø 5,1mm)

Ø	TM	COD	
5mm	3mm	MQIM004S	Gambo 3mm
5mm	4mm	MQIM006S	

TM = Altezza transmucosa

MONCONI MULTI-UNITÀ

Il Multi-Unit System è concepito per protesi avvitate di arcate edentule o parzialmente edentule, come il concetto di All-ON4®. Può essere sormontato da una torretta in titanio o da un calcinabile.

Materiale: TITANIO Gr. 5 - Ti AL6V4 ELI (moncone, torretta, analogo, tappo di guarigione)
POM-C/ACETALICA (calcinabile)
ACCIAIO INOSSIDABILE (transfer)

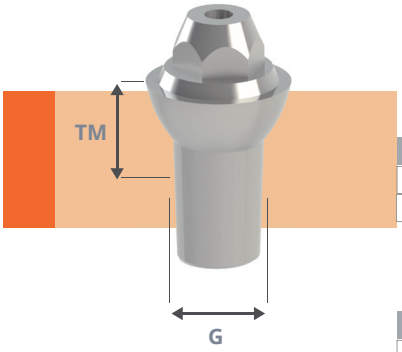

IMPIANTI POZZETTO 2mm (Ø 3,1mm)

TM	COD	
3mm	MUIM001	Gambo 2mm
4mm	MUIM002	

IMPIANTI POZZETTO 3mm (Ø 4,1mm - Ø 4,6mm- Ø 5,1mm)

TM	COD	
3mm	MUIM003	Gambo 3mm
4mm	MUIM004	

ACCESSORI PER MULTI-UNITÀ

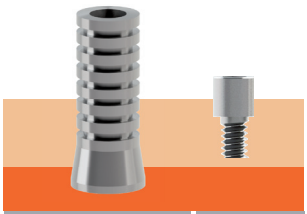

	COD
torretta in titanio	MPS001

calcinabili	COD
rotante	CMU001
non rotante	CNMU001

	COD
tappo di guarigione	TPS001

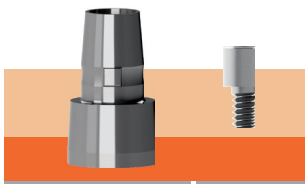

	COD
moncone z-base	ZBMU001

transfer	COD
rotante	TIMU001
non rotante	TNMU001

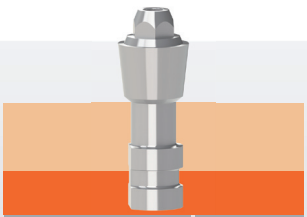

	COD
analogo	LMU001

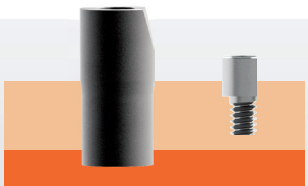

scan abutment	COD
non rotante	SAMU001
rotante	SARMU001

COMPONENTISTICA

MONCONI EMISFERICI

La testa emisferica di questi componenti consente il supporto di protesi amovibili. L'aggancio avviene attraverso una ghiera metallica ed un componente intermedio in teflon in grado di offrire differenti ritenzioni. Ogni moncone è fornito con l'apposita ghiera ed una cappetta della ritenzione desiderata.

Materiale: TITANIO Gr. 5 (Ti AL6V4 ELI)

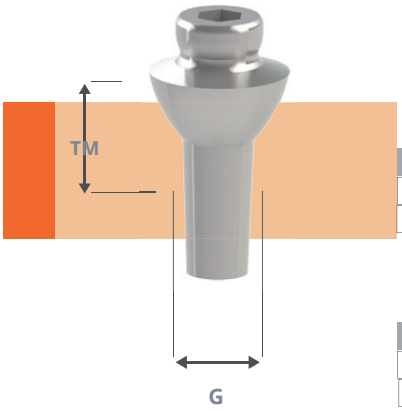

IMPIANTI POZZETTO 2mm (Ø 3,1mm)

TM	COD	
3mm	MOIM001	Gambo 2mm
4mm	MOIM002	

IMPIANTI POZZETTO 3mm (Ø 4,1mm - Ø 4,6mm- Ø 5,1mm)

TM	COD	
3mm	MOIM003	Gambo 3mm
4mm	MOIM004	

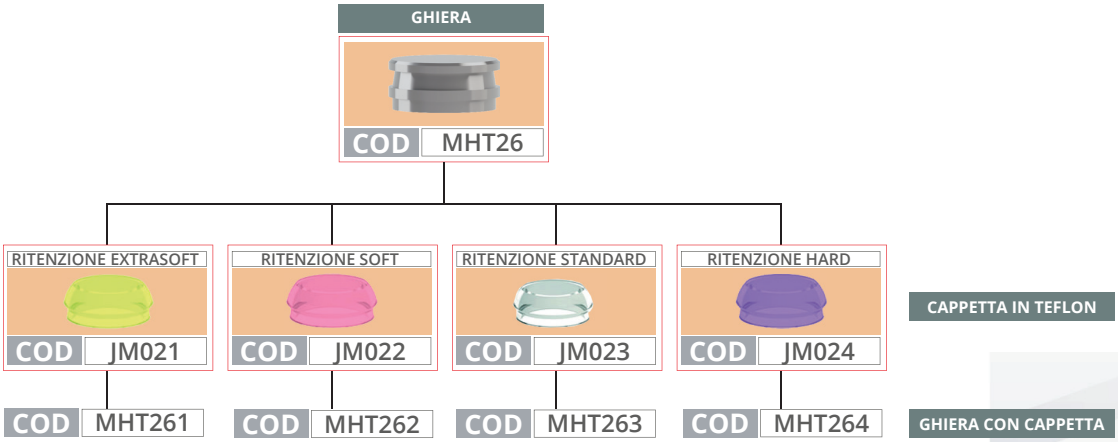

TM = Altezza transmucosa

Z-BASE

Materiale: TITANIO Gr. 5 - Ti AL6V4 ELI

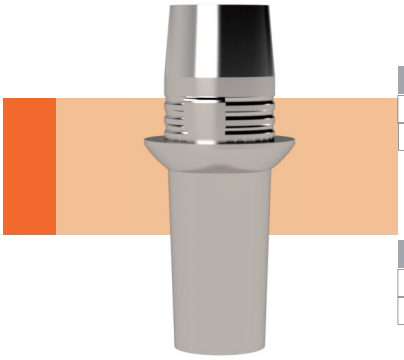

IMPIANTI POZZETTO 2mm (Ø 3,1mm)

COD
ZBIM001
ZBIMS001

IMPIANTI POZZETTO 3mm (Ø 4,1mm - Ø 4,6mm- Ø 5,1mm)

COD
ZBIM002
ZBIMS002

MONCONI FRESABILI

Materiale: TITANIO Gr. 5 (Ti AL6V4 ELI)

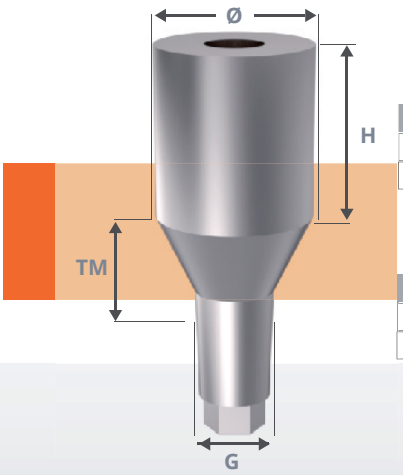

IMPIANTI POZZETTO 2mm (Ø 3,1mm)

Ø	H	TM	COD	
6mm	6,5mm	4mm	MFIM001	Gambo 2mm
6mm	6,5mm	4mm	MFIMS001	

IMPIANTI POZZETTO 3mm (Ø 4,1mm - Ø 4,6mm- Ø 5,1mm)

Ø	H	TM	COD	
6mm	6,5mm	4mm	MFIM002	Gambo 3mm
6mm	6,5mm	4mm	MFIMS002	

TM = Altezza transmucosa

SCAN ABUTMENT ROTANTE

Materiale: TITANIO Gr. 5 - Ti AL6V4 ELI

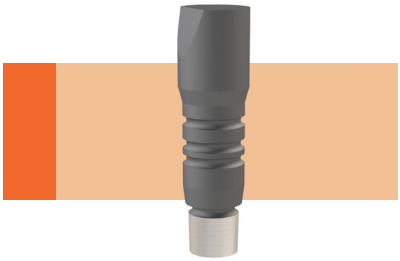

IMPIANTI POZZETTO 2mm (Ø 3,1mm)

COD
SAIM001

IMPIANTI POZZETTO 3mm (Ø 4,1mm - Ø 4,6mm- Ø 5,1mm)

COD
SAIM002

SCAN ABUTMENT NON ROTANTE

Materiale: TITANIO Gr. 5 - Ti AL6V4 ELI

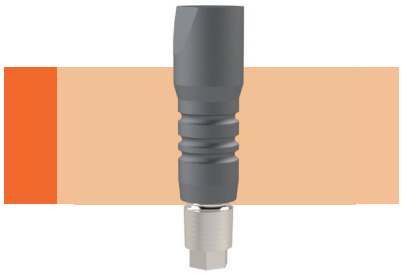

IMPIANTI POZZETTO 2mm (Ø 3,1mm)

COD
SAIMS001

IMPIANTI POZZETTO 3mm (Ø 4,1mm - Ø 4,6mm- Ø 5,1mm)

COD
SAIMS002

TRANSFER DA IMPRONTA ROTANTE

I transfer sono stati concepiti per realizzare impronte prese con la tecnica del cucchiaio chiuso attraverso l'utilizzo di una guaina in materiale plastico asportabile.

Materiale: TITANIO Gr. 5 - Ti AL6V4 ELI (transfer) + POM-C/ACETALICA (Guaina)

IMPIANTI POZZETTO 2mm (Ø 3,1mm)

	COD
transfer rotante	TIIM001
guaina	GUIM001

IMPIANTI POZZETTO 3mm (Ø 4,1mm - Ø 4,6mm- Ø 5,1mm)

	COD
transfer rotante	TIIM002
guaina	GUIM002

TRANSFER DA IMPRONTA NON ROTANTE

I transfer sono stati concepiti per realizzare impronte prese con la tecnica del cucchiaio chiuso attraverso l'utilizzo di una guaina in materiale plastico asportabile.

Materiale: TITANIO Gr. 5 - Ti AL6V4 ELI (transfer) + POM-C/ACETALICA (Guaina)

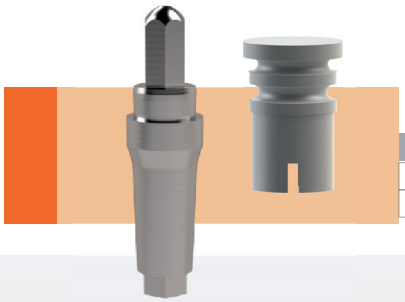

IMPIANTI POZZETTO 2mm (Ø 3,1mm)

	COD
transfer non rotante	TIIMS001
guaina	GUIMS001

IMPIANTI POZZETTO 3mm (Ø 4,1mm - Ø 4,6mm- Ø 5,1mm)

	COD
transfer non rotante	TIIMS002
guaina	GUIMS002

LABORATORIO

ANALOGHI

L'analogo è realizzato allo scopo di replicare la posizione dell'impianto nei modelli di laboratorio.

Materiale: TITANIO Gr. 5 - Ti AL6V4 ELI

IMPIANTI POZZETTO 2mm (Ø 3,1mm)

COD
LAIM001

IMPIANTI POZZETTO 3mm (Ø 4,1mm - Ø 4,6mm- Ø 5,1mm)

COD
LAIM002

ANALOGHI PER DIGITALE

Materiale: TITANIO Gr. 5 - Ti AL6V4 ELI

IMPIANTI POZZETTO 2mm (Ø 3,1mm)

COD
LAIMD001

IMPIANTI POZZETTO 3mm (Ø 4,1mm - Ø 4,6mm- Ø 5,1mm)

COD
LAIMD002

CATALOGO IM MACON (ITA)- REV 07 (24/11/2022)

DISTRIBUITO DA:

MADE IN ITALY

www.macodentalcare.com
info@macodentalcare.com

CE 0425